microsonic



Uittreksel uit onze online-catalogus:

mic-102/IU/HV/M30 R1

Stand: 2026-11-19

microsonic GmbH / Phoenixseestraße 7 / 44263 Dortmund / Germany / **T** +49 231 975151-0 / **F** +49 231 975151-51 / **E** info@microsonic.de
microsonic® ist eine eingetragene Marke der microsonic GmbH. Alle Rechte vorbehalten. Änderungen vorbehalten.

Archivsensor

mic-102/IU/HV/M30 R1

Schaaltekening

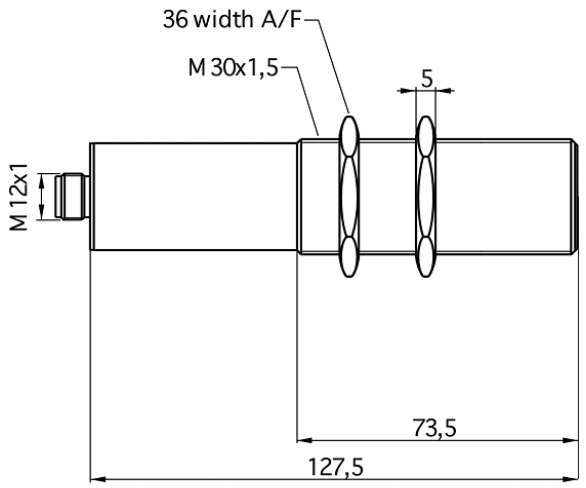

Detectiezone

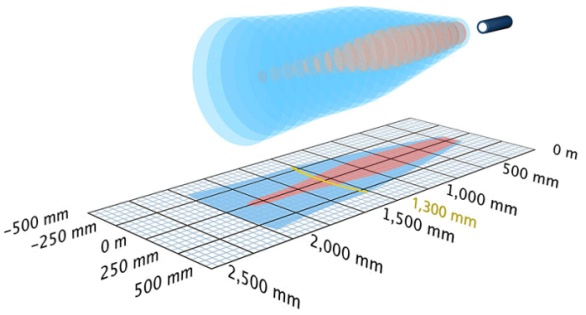

Opvolgermodel verkrijgbaar	mic-130/IU/M
1 x analoog 4-20 mA + 0-10 V	2.000 mm
Bouwvorm	cilindrisch M30
Bedrijfsmodus	analoge afstandsmetingen
Hoogtepunten	archiefsensor

Ultrasoon-specifiek

Meetmethode	echo-looptijdmeting
Ultrasone frequentie	200 kHz
Blinde zone	200 mm
Bedrijfsdetectiewijdte	1.300 mm
Grenstastwijdte	2.000 mm
Resolutie	0,18 mm
Herhaalnauwkeurigheid	± 0,15 %
Nauwkeurigheid	± 1 % (temperatuurdrift intern gecompenseerd)

Elektrische gegevens

Bedrijfsspanning U_B	9 V tot 30 V DC, ompoolbeveiligd
Restrimpel	± 10 %
Onbelaste stroomopname	≤ 70 mA
Aansluitmethode	5-polige, ronde M12-connector

Uitgangen

Uitgang 1	analoge uitgang stroom: 4-20 mA / Spanning: 0-10 V (bij $U_B \geq 15$ V), kortsluitvast stijgend/dalend instelbaar
Reactietijd	110 ms
Opstarttijd	< 1.500 ms

Ingangen

Ingang 1	com-ingang synchronisatie-ingang

Behuizing

Materiaal	messing, vernikkeld, kunststof delen: PBT, TPU
Ultrasone transducer	polyurethaanschuim, epoxyhars met glasaandeel
Beschermingsklasse volgens EN 60529	IP 65
Bedrijfstemperatuur	-20° C tot +70° C
Opslagtemperatuur	-40° C tot +85° C
Gewicht	210 g

Uitrusting/Bijzonderheden

Temperatuurcompensatie	ja
Instelelementen	com-ingang
Instelmogelijkheden	LCA-2 met LinkCopy of LinkControl software
Synchronisation	ja
Multiplexmodus	ja
Indicatoren	geen

Pin-toewijzing

