

Uittreksel uit onze online-catalogus:

mic-102/IU/HV/M30/ K6/RDT Art.-Nr. 140951

Stand: 2026-11-19

microsonic GmbH / Phoenixseestraße 7 / 44263 Dortmund / Germany / **T** +49 231 975151-0 / **F** +49 231 975151-51 / **E** info@microsonic.de
microsonic® ist eine eingetragene Marke der microsonic GmbH. Alle Rechte vorbehalten. Änderungen vorbehalten.

Archivsensor

mic-102/IU/HV/M30/ K6/RDT Art.-Nr. 140951

Schaaltekening

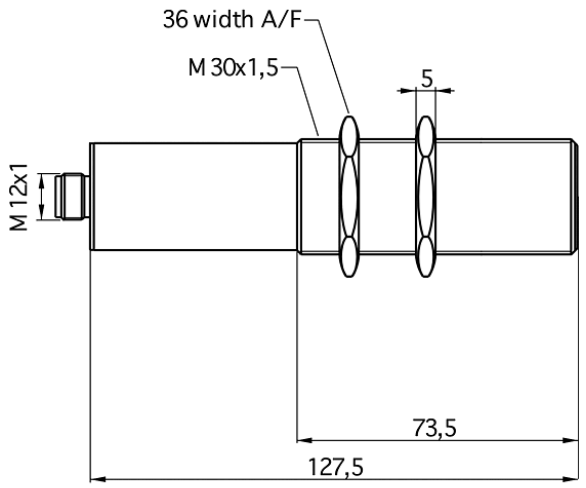

Detectiezone

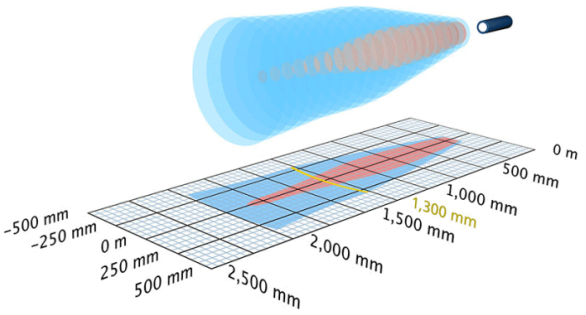

Opvolgermodel verkrijgbaar	Neem contact op
1 x analoog 4-20 mA + 0-10 V	2.000 mm

Bouwvorm	cilindrisch M30
Bedrijfsmodus	analoge afstandsmetingen
Hoogtepunten	archiefsensor klantenspecifiek Kabelaansluiting

Ultrasoon-specifiek

Meetmethode	echo-looptijdmeting
Ultrasone frequentie	200 kHz
Blinde zone	200 mm
Bedrijfsdetectiewijdte	1.300 mm
Grenstastwijdte	2.000 mm
Resolutie	
Herhaalnauwkeurigheid	± 0,15 %
Nauwkeurigheid	± 1 % (temperatuurdrift intern gecompenseerd)

Elektrische gegevens

Bedrijfsspanning U_B	
Restrimpel	± 10 %
Onbelaste stroomopname	
Aansluitmethode	PVC-kabel van 6 m, 5 × 0,25 mm^2

Uitgangen

Uitgang 1	analoge uitgang stroom: 4-20 mA / Spanning: 0-10 V (bij $U_B \geq 15$ V), kortsluitvast stijgend/dalend instelbaar
Reactietijd	110 ms
Opstarttijd	< 1.500 ms

Ingangen

Ingang 1	com-ingang

Behuizing

Materiaal	messing, vernikkeld, kunststof delen: PBT, TPU
Ultrasone transducer	polyurethaanschuim, epoxyhars met glasaandeel
Beschermingsklasse volgens EN 60529	
Bedrijfstemperatuur	
Opslagtemperatuur	
Gewicht	210 g

Uitrusting/Bijzonderheden

Instelelementen	
Instelmogelijkheden	teach-in
Synchronisation	nee
Multiplexmodus	nee

Pin-toewijzing

