

Uittreksel uit onze online-catalogus:

mic-102/IU/HV/M30

Stand: 2026-11-20

microsonic GmbH / Phoenixseestraße 7 / 44263 Dortmund / Germany / **T** +49 231 975151-0 / **F** +49 231 975151-51 / **E** info@microsonic.de
microsonic® ist eine eingetragene Marke der microsonic GmbH. Alle Rechte vorbehalten. Änderungen vorbehalten.



mic

Deze mic-sensoren in geheel metalen uitvoering zijn met vijf verschillende bedrijfsdetectiewijdten verkrijgbaar.

Hoogtepunten

Basiskenmerken

- Behuizing M30 en ronde connector M12 in metalen uitvoering > voor zware gebruiksomstandigheden
- Automatische synchronisatie > voor de gelijktijdige werking van maximaal tien sensoren in een zeer kleine ruimte
- UL gecertificeerd volgens Canadese en Amerikaanse veiligheidsnorm
- 1 pnp-schakeluitgang
- Analoge uitgang 4–20 mA en 0–10 V > met automatische omschakeling tussen stroom- en spanningsuitgang
- 5 detectiewijdtes met een meetgebied van 30 mm tot 8 m
- microsonic Teach-in via pin 5
- Resolutie van 0,18 mm tot 2,4 mm
- Temperatuurcompensatie
- Bedrijfsspanning 9–30 V
- LinkControl > voor het instellen van de sensoren met een PC

Deze zeer robuuste uitvoering

bestaat van de behuizing M30 tot en met de ronde connector M12 compleet uit metaal. Aangezien geen gebruik wordt gemaakt van bedieningselementen en lichtmelders, zijn de sensoren bijzonder geschikt voor gebruik onder extreme omgevingsomstandigheden met hoge mechanische belastingen voor behuizing en steekverbinders. De sensoren zijn in vijf aftastwijdten verkrijgbaar en bestrijken een meetgebied van 30 mm tot 8 m.



M12-metalen ronde connector (links) en gebruik onder zware omstandigheden (rechts)

Er zijn twee uitgangstrappen

voor alle vijf aftastwijdten verkrijgbaar:

1 pnp-schakeluitgang

1 analoge uitgang 4–20 mA en 0–10 V

De sensoren met schakeluitgang kennen drie bedrijfsmodi:

- enkelvoudig schakelpunt
- tweeweg-reflexbarrière
- Venstermodus

Teach-in van een enkelvoudig schakelpunt:

- Positioneer het te detecteren object (1) op de gewenste afstand
- Verbind pin 5 gedurende ca. 3 seconden met $+U_B$
- Tenslotte pin 5 nogmaals gedurende ca. 1 seconde met $+U_B$ verbinden

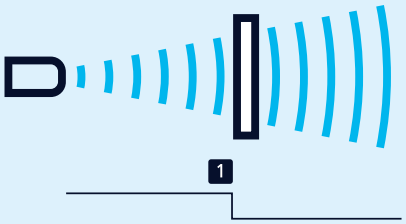

Teach-in van een schakelpunt

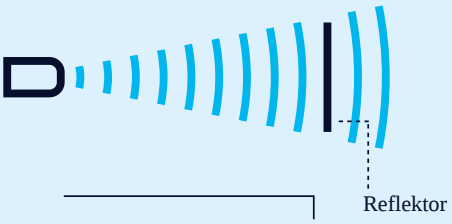

Teach-in van een tweeweg-reflexbarrière

Teach-in einer Zweiweg-Reflexionsschranke

met een vast gemonteerde reflector

- Verbind pin 5 gedurende ca. 3 seconden met $+U_B$
- Tenslotte pin 5 nogmaals gedurende ca. 10 seconden met $+U_B$ verbinden

Voor de instelling van een venster

- Positioneer het object op de dichtbij de sensor gelegen venstergrens (1)
- Verbind pin 5 gedurende ca. 3 seconden met +UB
- Verschuif dan het object op de ver van de sensor gelegen venstergrens (2)
- Tenslotte pin 5 nogmaals gedurende ca. 1 seconde met +UB verbinden

Opener/Sluiter

en stijgende/dalende analoge karakteristiek kunnen eveneens met pin 5 worden ingesteld.

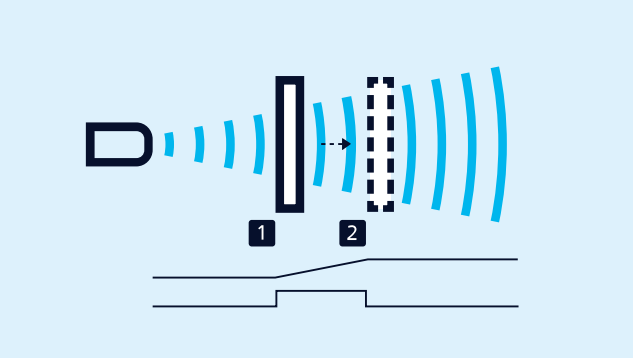

Teach-in van een analoge karakteristiek of een venster met twee schakelpunten

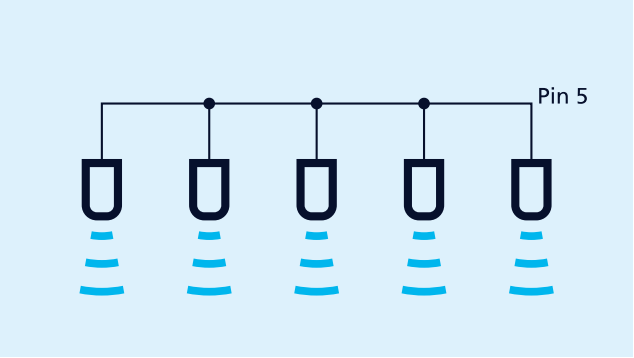

Synchronisatie via pin 5

De synchronisatie

maakt het gelijktijdig gebruik van meerdere mic-sensoren in één toepassing mogelijk. Om wederzijdse beïnvloeding te vermijden, kunnen de sensoren onderling gesynchroniseerd worden. Hiervoor dienen alle sensoren via pin 5 elektrisch met elkaar verbonden te zijn.

Moeten er meer dan 10 sensoren gesynchroniseerd worden, dan kan dit met de als accessoire verkrijgbare SyncBox1 gerealiseerd worden.

LinkControl

maakt optioneel de uitgebreide parametrisering van de mic-sensoren mogelijk. Via de als accessoire verkrijgbare LinkControl adapter LCA-2 worden de mic-sensoren met de PC verbonden.



Sensor via LCA-2 voor programmering op de PC aangesloten

Heeft u speciale wensen?

Zo simpel is het niet.

Bij ons vindt u eenvoudig een individuele oplossing. Laten we het eens hebben over uw toepassing: +49 231 97 51 51-82.

Archivsensor

mic-102/IU/HV/M30

Schaaltekening

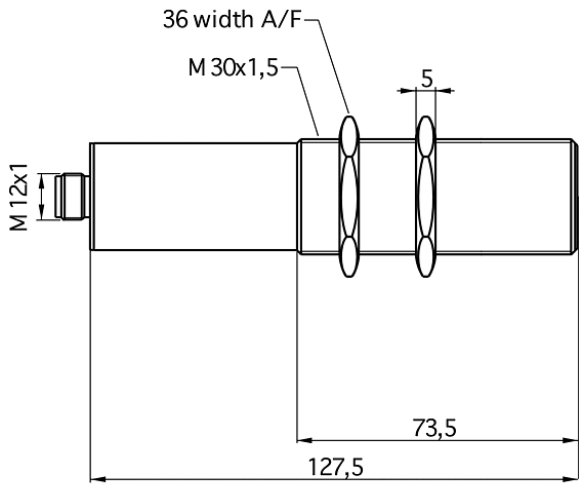

Detectiezone

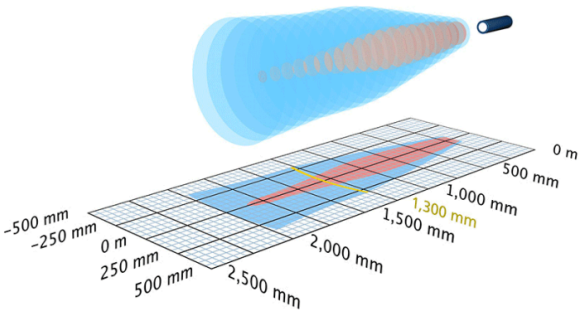

Opvolgermodel verkrijgbaar	mic-130/IU/M
1 x analoog 4-20 mA + 0-10 V	2.000 mm
Bouwvorm	cilindrisch M30
Bedrijfsmodus	analoge afstandsmetingen
Hoogtepunten	archiefsensor

Ultrasoon-specifiek

Meetmethode	echo-looptijdmeting
Ultrasone frequentie	200 kHz
Blinde zone	200 mm
Bedrijfsdetectiewijdte	1.300 mm
Grenstastwijdte	2.000 mm
Resolutie	0,36 mm
Herhaalnauwkeurigheid	± 0,15 %
Nauwkeurigheid	± 1 % (temperatuurdrift intern gecompenseerd)

Elektrische gegevens

Bedrijfsspanning U_B	
Restrimpel	± 10 %
Onbelaste stroomopname	
Aansluitmethode	

Uitgangen

Uitgang 1	analoge uitgang stroom: 4-20 mA / Spanning: 0-10 V (bij $U_B \geq 15$ V), kortsluitvast stijgend/dalend instelbaar
Reactietijd	110 ms
Opstarttijd	< 1.500 ms

Ingangen

Ingang 1	com-ingang

Behuizing

Materiaal	messing, vernikkeld, kunststof delen: PBT, TPU
Ultrasone transducer	polyurethaanschuim, epoxyhars met glasaandeel
Beschermingsklasse volgens EN 60529	
Bedrijfstemperatuur	
Opslagtemperatuur	
Gewicht	210 g

Uitrusting/Bijzonderheden

Instelelementen	2 toetsen
Instelmogelijkheden	teach-in
Synchronisation	nee
Multiplexmodus	nee
Indicatoren	2 x drie kleuren LED

Pin-toewijzing

