microsonic



Uittreksel uit onze online-catalogus:

nero-35/CI

Stand: 2026-11-20

microsonic GmbH / Phoenixseestraße 7 / 44263 Dortmund / Germany / **T** +49 231 975151-0 / **F** +49 231 975151-51 / **E** info@microsonic.de
microsonic® ist eine eingetragene Marke der microsonic GmbH. Alle Rechte vorbehalten. Änderungen vorbehalten.



nero

Ultrasoon sensor in de M18 behuizing: 4 detectie bereiken, 2 haaks of recht model, 2 uitgangssignalen.

Hoogtepunten

Basiskenmerken

- Variant met 90° hoekkop
- UL gecertificeerd volgens Canadese en Amerikaanse veiligheidsnorm
- 1 schakeluitgang pnp- of npn schakelend
- Analoge uitgang 4–20 mA of 0–10 V
- 4 detectiewijdtes met een meetgebied van 20 mm tot 1,3 m
- microsonic Teach-in
- Resolutie van 0,2 mm
- Bedrijfsspanning 10–30 V

nero ultrasone sensoren

zijn beschikbaar in kunststof M18 behuizing. Naast de axiale versie is er ook een variant met haakse kop met radiale detectierichting. De ultrasone naderingsschakelaars detecteren contactloos op betrouwbare wijze objecten binnen 4 meetbereiken van 20 mm tot 1.3 mm

Voor de nero sensorfamilie

kan gekozen worden uit 2 uitgangstrappen en 4 detectiewijdtes:



1 schakeluitgang, naar keuze in pnp- of npn-schakeltechniek



1 analoge uitgang 4–20 mA of 0–10 V

De sensoren met schakeluitgang kennen drie bedrijfsmodi:

- enkelvoudig schakelpunt
- tweeweg-reflexbarrière
- Venstermodus

Teach-in van een enkelvoudig schakelpunt:

- Positioneer het te detecteren object (1) op de gewenste afstand
- Verbind pin 5 gedurende ca. 3 seconden met $+U_B$
- Tenslotte pin 5 nogmaals gedurende ca. 1 seconde met $+U_B$ verbinden

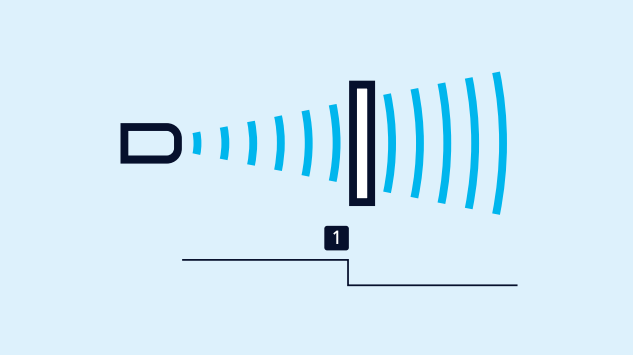

Teach-in van een schakelpunt

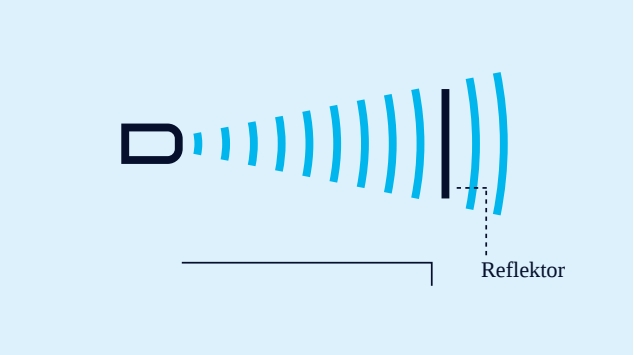

Teach-in van een tweeweg-reflexbarrière

Teach-in einer Zweiweg-Reflexionsschranke

met een vast gemonteerde reflector

- Verbind pin 5 gedurende ca. 3 seconden met $+U_B$
- Tenslotte pin 5 nogmaals gedurende ca. 10 seconden met $+U_B$ verbinden

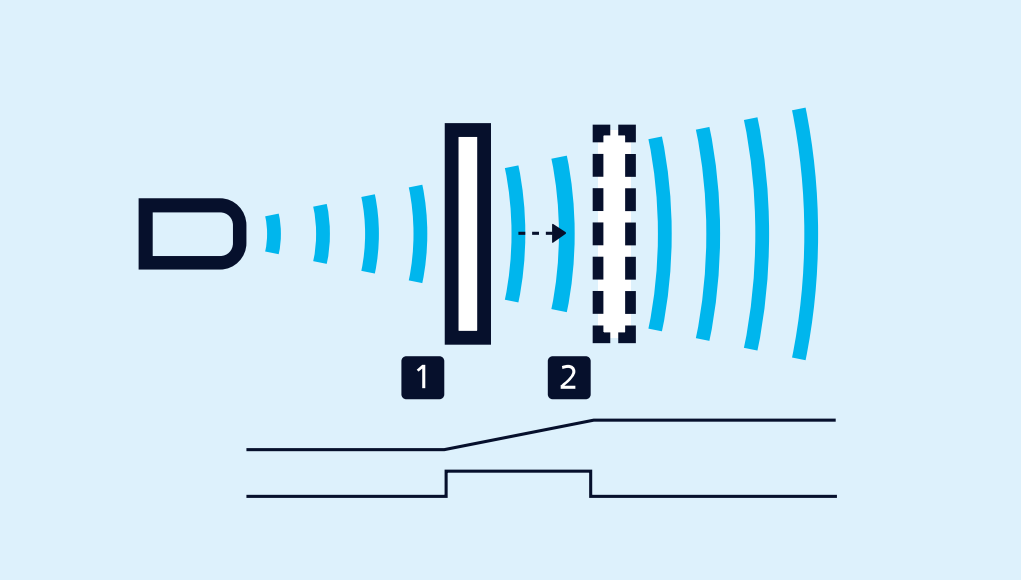

Teach-in van een analoge karakteristiek of van een venster met twee schakelpunten

Voor de instelling van een venster

- Positioneer het object op de dichtbij de sensor gelegen venstergrens (1)
- Verbind pin 5 gedurende ca. 3 seconden met +UB
- Verschuif dan het object op de ver van de sensor gelegen venstergrens (2)
- Tenslotte pin 5 nogmaals gedurende ca. 1 seconde met +UB verbinden

Opener/Sluiter

en stijgende/dalende analoge karakteristiek kunnen eveneens met pin 5 worden ingesteld.

Een groene en een gele LED

geven de toestand van de uitgang weer en ondersteunen de microsonic Teach-in.

Heeft u speciale wensen?

Zo simpel is het niet.

Bij ons vindt u eenvoudig een individuele oplossing. Laten we het eens hebben over uw toepassing: +49 231 97 51 51-82.

nero-35/CI

Schaaltekening

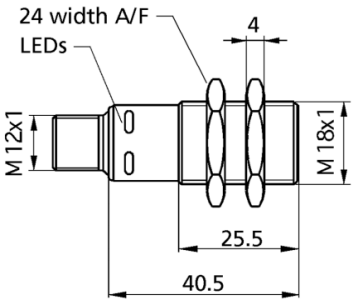

Detectiezone

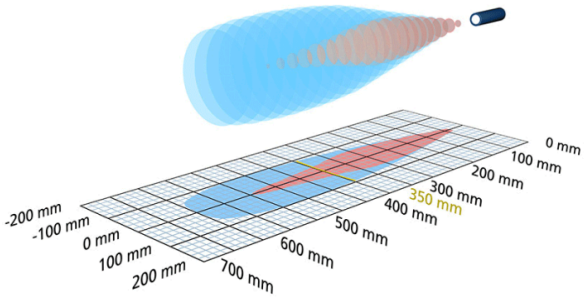

1 x analoog 4-20 mA

600 mm

Bouwvorm	cilindrisch M18
Bedrijfsmodus	analoge afstandsmetingen
Hoogtepunten	UL Listed

Ultrasoon-specifiek

Meetmethode	echo-looptijdmeting
Ultrasone frequentie	400 kHz
Blinde zone	65 mm
Bedrijfsdetectiewijdte	350 mm
Grenstastwijdte	600 mm
Resolutie	0.056 mm to 0.691 mm, depending on the analogue window
Herhaalnauwkeurigheid	± 0,15 %
Nauwkeurigheid	temperatuurdrift 0,17 %/K

Elektrische gegevens

Bedrijfsspanning U_B	10 V tot 30 V DC, ompoolbeveiligd
Restrimpel	± 10 %
Onbelaste stroomopname	≤ 40 mA
Aansluitmethode	4-polige, ronde M12-connector

Uitgangen

Uitgang 1	analoge uitgang stroom: 4-20 mA stijgend/dalend instelbaar
Reactietijd	64 ms
Opstarttijd	< 300 ms

Ingangen

Ingang 1	Teach-in-ingang

Behuizing

Materiaal	PBT
Ultrasone transducer	polyurethaanschuim, epoxyhars met glasaandeel
Beschermingsklasse volgens EN 60529	IP 67
Bedrijfstemperatuur	-25° C tot +70° C
Opslagtemperatuur	-40° C tot +85° C
Gewicht	15 g
Andere uitvoeringsmogelijkheden	nero-35/WK/CI
Andere uitvoeringsmogelijkheden	90° hoekkop

Uitrusting/Bijzonderheden

Temperatuurcompensatie	nee
Instelelementen	NUL
Instelmogelijkheden	teach-in
Synchronisation	nee
Multiplexmodus	nee
Indicatoren	LED groen: bedrijf, 1 x LED geel: state of output

Toebehoren

Inzetbare accessoires	BF-18 KST4A-2/M12 KST4A-5/M12 KST4G-2/M12 KST4G-5/M12

Pin-toewijzing

