microsonic



Uittreksel uit onze online-catalogus:

wms-501/RT

Stand: 2026-11-19

microsonic GmbH / Phoenixseestraße 7 / 44263 Dortmund / Germany / **T** +49 231 975151-0 / **F** +49 231 975151-51 / **E** info@microsonic.de
microsonic® ist eine eingetragene Marke der microsonic GmbH. Alle Rechte vorbehalten. Änderungen vorbehalten.

Archivsensor

wms-501/RT

Schaaltekening

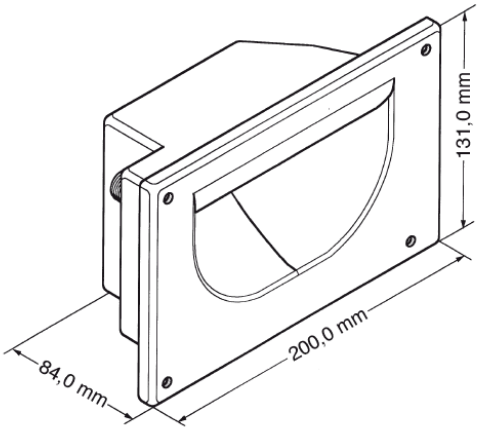

Detectiezone

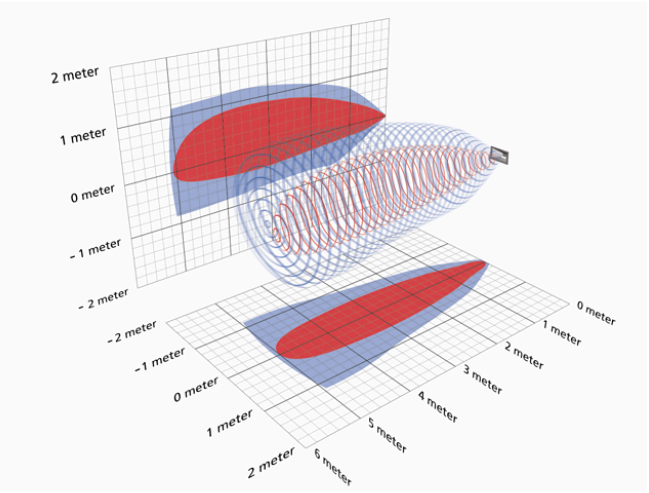

Opvolgermodel verkrijgbaar	Neem contact op

TRIGGER ECHO echo-uitgang	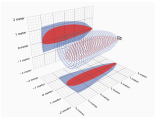 5.000 mm

Bouwvorm	balkvormig
Bedrijfsmodus	sensor voor analysetoestellen
Hoogtepunten	asymmetrisch geluidsveld

Ultrasoon-specifiek

Meetmethode	echo-looptijdmeting
Ultrasone frequentie	40 kHz
Blinde zone	100 mm
Bedrijfsdetectiewijdte	4.000 mm
Grenstastwijdte	5.000 mm
Herhaalnauwkeurigheid	± 0,15 %
Nauwkeurigheid	temperatuurdrift 0,17 %/K

Elektrische gegevens

Bedrijfsspanning U_B	10 V tot 30 V DC, ompoolbeveiligd
Restrimpel	± 10 %
Onbelaste stroomopname	≤ 30 mA
Aansluitmethode	4-polige, ronde M12-connector

Uitgangen

Uitgang 1	signaaluitgang echo pnp: I_{max} = 10 mA (signaaluitgang eco)

Ingangen

Ingang 1	signaalingang zender

Behuizing

Materiaal	polystyreen
Ultrasone transducer	polyurethaanschuim, epoxyhars met glasaandeel
Beschermingsklasse volgens EN 60529	IP 54
Bedrijfstemperatuur	-10°C bis +50°C
Opslagtemperatuur	-20° C tot +70° C
Gewicht	530 g

Uitrusting/Bijzonderheden

Temperatuurcompensatie	nee
Instelelementen	geen
Instelmogelijkheden	nee
Synchronisation	ja
Multiplexmodus	ja
Indicatoren	geen

Toebehoren

Inzetbare accessoires	KST4A-2/M12 KST4A-5/M12 KST4G-2/M12 KST4G-5/M12

Pin-toewijzing

