

Выдержка из нашего онлайн-каталога:

BF-pms/A1

По состоянию на: 2026-11-19

microsonic GmbH / Phoenixseestraße 7 / 44263 Dortmund / Germany / **T** +49 231 975151-0 / **F** +49 231 975151-51 / **E** info@microsonic.de
microsonic® ist eine eingetragene Marke der microsonic GmbH. Alle Rechte vorbehalten. Änderungen vorbehalten.

BF-pms/A1

Масштабный чертеж

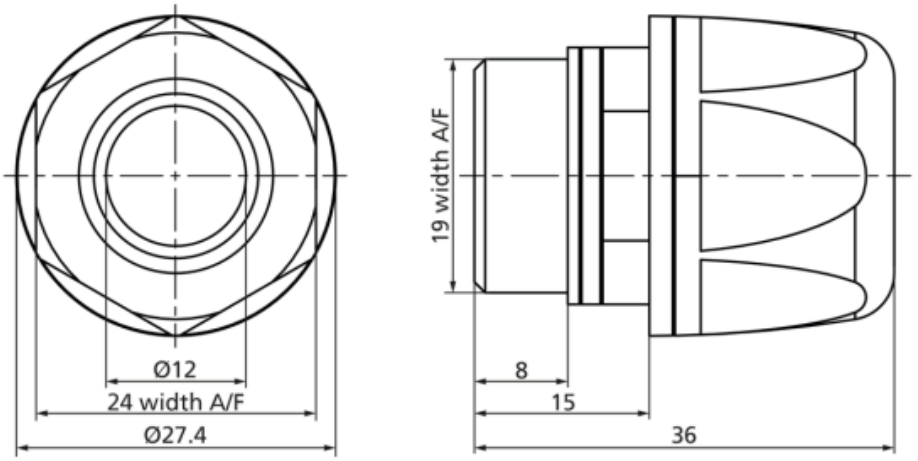

Режим работы	аксессуары
Особенности	High chemical resistance Stainless steel construction Hygienic Design ECOLAB EHEDG (TYPE EL Class I AUX)

Корпус

Материал	stainless steel plastic parts: FKM, PA
Класс защиты по EN 60529	IP 69
Рабочая температура	-20°C to +100°C

Аксессуары

Развертываемые аксессуары	pms-100/CF/A1 pms-100/CI/A1 pms-100/CU/A1 pms-15/CF/A1 pms-15/CI/A1 pms-15/CU/A1 pms-25/CF/A1 pms-25/CI/A1 pms-25/CU/A1 pms-35/CF/A1
Развертываемые аксессуары	Hygienic screw connection in stainless steel with smooth surfaces for pms sensors with D12 adapter shaft.