microsonic



Выдержка из нашего онлайн-каталога:

KST5A-5/M12

По состоянию на: 2026-11-19

microsonic GmbH / Phoenixseestraße 7 / 44263 Dortmund / Germany / **T** +49 231 975151-0 / **F** +49 231 975151-51 / **E** info@microsonic.de
microsonic® ist eine eingetragene Marke der microsonic GmbH. Alle Rechte vorbehalten. Änderungen vorbehalten.

KST5A-5/M12

Масштабный чертеж

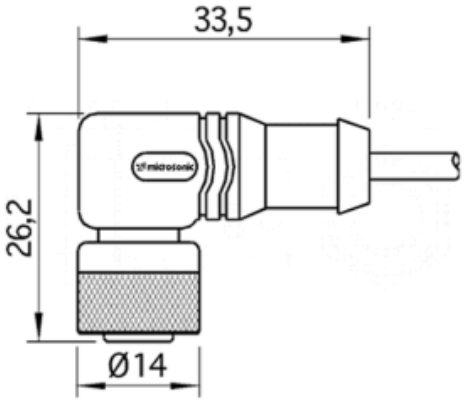

Режим работы	аксессуары

Корпус

Класс защиты по EN 60529	IP 67
Вес	190 g

Аксессуары

Развертываемые аксессуары	cable, 5 contacts, female angled connector M12, cable length 5 m

Назначение контактов

