

Выдержка из нашего онлайн-каталога:

SyncBox1

По состоянию на: 2026-11-19

microsonic GmbH / Phoenixseestraße 7 / 44263 Dortmund / Germany / **T** +49 231 975151-0 / **F** +49 231 975151-51 / **E** info@microsonic.de
microsonic® ist eine eingetragene Marke der microsonic GmbH. Alle Rechte vorbehalten. Änderungen vorbehalten.

SyncBox1

Масштабный чертеж

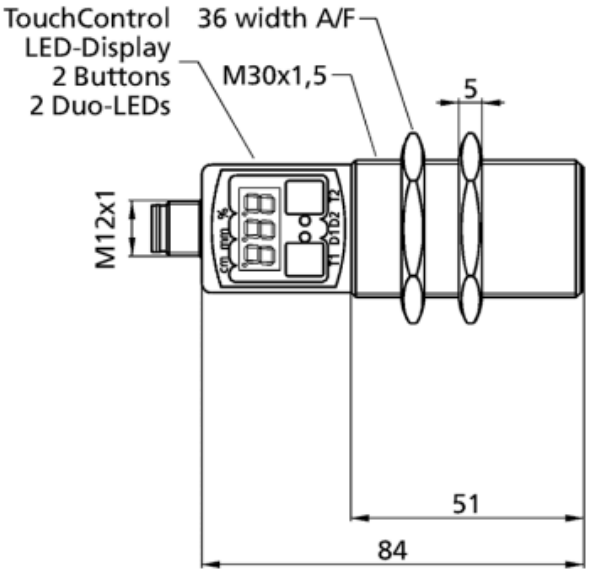

Модель	цилиндрический M30
Режим работы	аксессуары

Электрические данные

Рабочее напряжение U_B	9 - 30 VDC, защита от обратной полярности
Пульсации напряжения	± 10 %
Ток холостого потребления	≤ 25 mA
Тип соединения	5-контактным разъемом M12 инициатора

Выходы

Выход 1	выход сигнала синхронизации NPN: I макс = 200 мА (-U B +2 V)
Ausgang 2	выход сигнала синхронизации NPN: I макс = 200 мА (-U B +2 V)

Входы

Вход 1	Управляющий вход

Корпус

Материал	латунные втулки, никелированные, пластиковые детали, PBT
Класс защиты по EN 60529	IP 67
Рабочая температура	-20 ° C до +70 ° C
Температура хранения	-40 ° C до +85 ° C
Вес	110 g

Технические характеристики/характеристики

Управления	2 кнопками + LED дисплей (TouchControl)
Возможности для настройки	TouchControl
Индикаторы	3-разрядный светодиодный дисплей, 2 трехцветных светодиодных

Аксессуары

Развертываемые аксессуары	KST4A-2/M12 KST4A-5/M12 KST4G-10/M12 KST4G-2/M12 KST4G-30/M12 KST4G-5/M12 KST5A-2/M12 KST5A-5/M12 KST5G-10/M12 KST5G-2/M12
Развертываемые аксессуары	For the external synchronization of more than 10 mic+, mic, crm+, cube and lcs+ sensors. The SyncBox1 allows synchronization of up to 160 sensors.