microsonic



Выдержка из нашего онлайн-каталога:

dbk-4/CDD/O/M18 E+S/ K3K1

По состоянию на: 2026-11-19

microsonic GmbH / Phoenixseestraße 7 / 44263 Dortmund / Germany / **T** +49 231 975151-0 / **F** +49 231 975151-51 / **E** info@microsonic.de
microsonic® ist eine eingetragene Marke der microsonic GmbH. Alle Rechte vorbehalten. Änderungen vorbehalten.

Archivsensor

dbk-4/CDD/O/M18 E+S/ K3K1

Масштабный чертеж

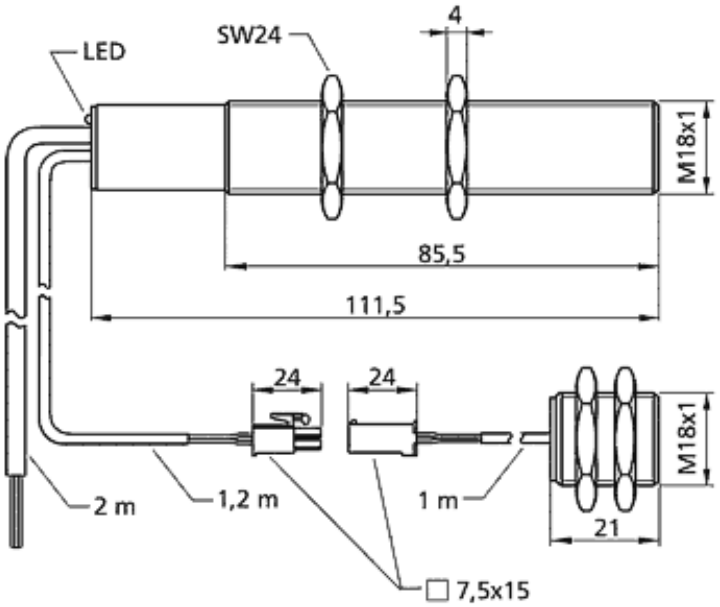

Доступен тип преемника	Пожалуйста, уточните
2 x PNP	
Модель	цилиндрический M18
Режим работы	Двойной выход управления
рабочий диапазон	работы с весами 20 - 1200 г / м, металлические ламинированные листы и пленки до 0,4 мм толщиной, самоклеящихся пленок, листов металла до 0,3 мм толщиной, тонкая гофрированная карта
Особенности	Длинный кабель связи

Ультразвуковых конкретных

Средств измерений	импульсном режиме с оценкой амплитуды
Преобразователь частоты	400 kHz
Слепые зоны	7 мм в передней части передатчика и приемника

Электрические данные

Рабочее напряжение U_B	20 - 30 VDC, защита от обратной полярности
Пульсации напряжения	± 10 %
Ток холостого потребления	≤ 45 mA
Тип соединения	3 м ПВХ кабель, 5 x 0,25 мм

Выходы

Выход 1	Двойной выход PNP I = 500 мА НЗК, защита от КЗ
Ausgang 2	Выход отсутствия листа PNP: I = 500 mA (U < -2 V) НЗК, защита от короткого замыкания
Время реакции	2,5 мс и 6,5 мс в свободном рабочем режиме

Входы

Вход 1	Управляющий вход

Корпус

Материал	латунные втулки, никелированные, пластиковые детали, PBT
Ультразвукового преобразователя	полиуретановой пены, эпоксидной смолы с содержанием стекла
Класс защиты по EN 60529	IP 65
Рабочая температура	+5°C до +60°C
Температура хранения	-40 ° C до +85 ° C
Вес	320 g
Последующие версии	один передатчик / приемник

Технические характеристики/характеристики

Управления	не нужно
Возможности для настройки	не нужно
Индикаторы	1 x Duo-LED, зеленый: рабочий / красный: двойной лист / мигает красным: отсутствует лист

Аксессуары

Развертываемые аксессуары	BF-18 dbk-Testbogen

Назначение контактов

