microsonic



Выдержка из нашего онлайн-каталога:

dbk-4/Empf/CD/O/M18/ K3K1

По состоянию на: 2026-11-19

microsonic GmbH / Phoenixseestraße 7 / 44263 Dortmund / Germany / **T** +49 231 975151-0 / **F** +49 231 975151-51 / **E** info@microsonic.de
microsonic® ist eine eingetragene Marke der microsonic GmbH. Alle Rechte vorbehalten. Änderungen vorbehalten.

Archivsensor

dbk-4/Empf/CD/O/M18/ K3K1

Масштабный чертеж

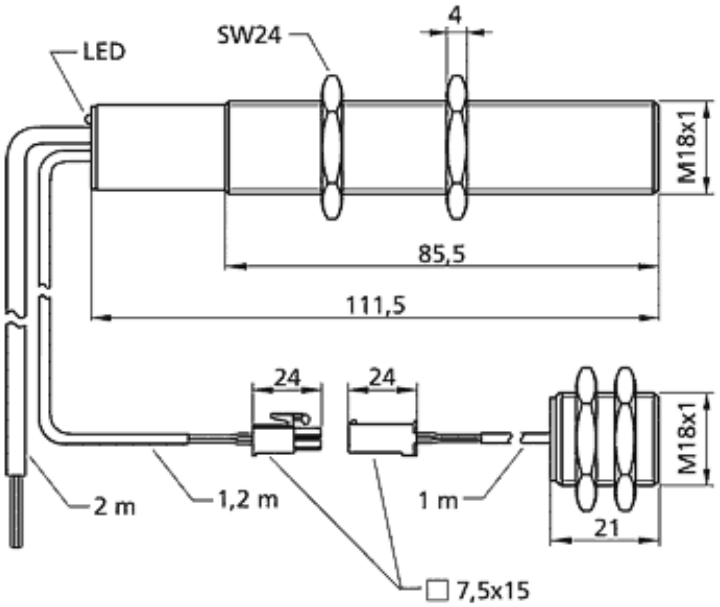

Доступен тип преемника	Пожалуйста, уточните
1 x PNP	
Модель	цилиндрический M18
Режим работы	Двойной выход управления
рабочий диапазон	работы с весами 20 - 1200 г / м, металлические ламинированные листы и пленки до 0,4 мм толщиной, самоклеящихся пленок, листов металла до 0,3 мм толщиной, тонкая гофрированная карта
Особенности	Приемник для ультразвукового контроля двойного листа длинный соединительный кабель

Ультразвуковых конкретных

Средств измерений	импульсном режиме с оценкой амплитуды
Преобразователь частоты	400 kHz
Слепые зоны	7 мм в передней части передатчика и приемника

Электрические данные

Рабочее напряжение U_B	20 - 30 VDC, защита от обратной полярности
Пульсации напряжения	± 10 %
Ток холостого потребления	≤ 35 mA
Тип соединения	3 м ПВХ кабель, 4 x 0,34 мм

Выходы

Выход 1	Двойной выход PNP I = 500 мА НЗК, защита от КЗ
Время реакции	6,5 мс в режиме триггера, 24,5 мс в свободном рабочем режиме

Входы

Вход 1	Управляющий вход

Корпус

Материал	латунные втулки, никелированные, пластиковые детали, PBT
Ультразвукового преобразователя	полиуретановой пены, эпоксидной смолы с содержанием стекла
Класс защиты по EN 60529	IP 65
Рабочая температура	+5°C до +60°C
Температура хранения	-40 ° C до +85 ° C
Вес	190 g
Последующие версии	dbk-4/Empf/CD/O/ M18
Последующие версии	различной длины кабеля

Технические характеристики/характеристики

Управления	не нужно
Возможности для настройки	не нужно
Индикаторы	1 x Duo-LED, зеленый: рабочий / красный: двойного листа

Аксессуары

Развертываемые аксессуары	dbk-Testbogen BF-18

Назначение контактов

