

Выдержка из нашего онлайн-каталога:

dbk-4/Sender/M18

По состоянию на: 2026-11-19

microsonic GmbH / Phoenixseestraße 7 / 44263 Dortmund / Germany / **T** +49 231 975151-0 / **F** +49 231 975151-51 / **E** info@microsonic.de
microsonic® ist eine eingetragene Marke der microsonic GmbH. Alle Rechte vorbehalten. Änderungen vorbehalten.

Archivsensor

dbk-4/Sender/M18

Масштабный чертеж

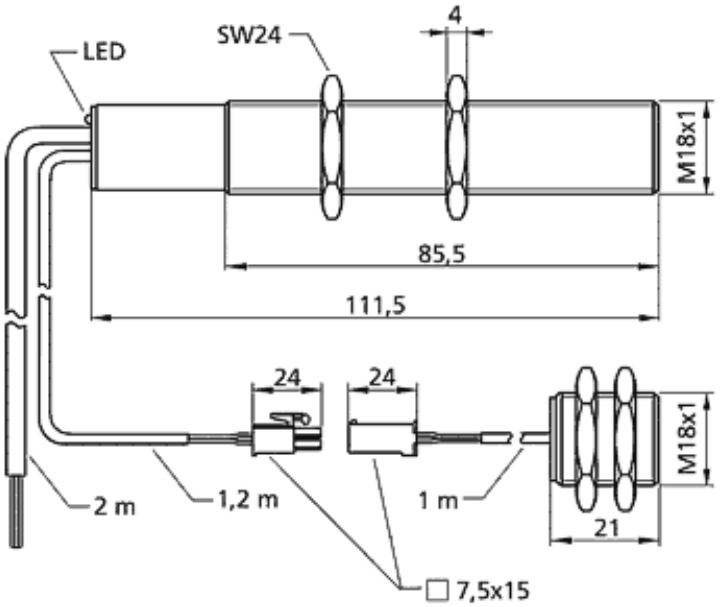

Доступен тип преемника	dbk-4/Sender/M18/K1
Модель	цилиндрический M18
Режим работы	Двойной выход управления
рабочий диапазон	работы с весами 20 - 1200 г / м, металлические ламинированные листы и пленки до 0,4 мм толщиной, самоклеящихся пленок, листов металла до 0,3 мм толщиной, тонкая гофрированная карта
Особенности	архивный датчик для ультразвукового контроля двойного листа

Ультразвуковых конкретных

Средств измерений	импульсном режиме с оценкой амплитуды
Преобразователь частоты	400 kHz
Слепые зоны	7 мм в передней части передатчика и приемника

Корпус

Материал	латунные втулки, никелированные, пластиковые детали, PBT
Ультразвукового преобразователя	полиуретановой пены, эпоксидной смолы с содержанием стекла
Класс защиты по EN 60529	IP 65
Рабочая температура	+5°C до +60°C
Температура хранения	-40 ° C до +85 ° C
Вес	30 g

Технические характеристики/характеристики

Управления	не нужно
Возможности для настройки	не нужно

Аксессуары

Развертываемые аксессуары	dbk-Testbogen BF-18