microsonic



Выдержка из нашего онлайн-каталога:

# *dbk-5/BDD/O/M30 E+S*

По состоянию на: 2026-11-19

microsonic GmbH / Phoenixseestraße 7 / 44263 Dortmund / Germany / **T** +49 231 975151-0 / **F** +49 231 975151-51 / **E** info@microsonic.de
microsonic® ist eine eingetragene Marke der microsonic GmbH. Alle Rechte vorbehalten. Änderungen vorbehalten.

Archivsensor

# dbk-5/BDD/O/M30 E+S

## Масштабный чертеж

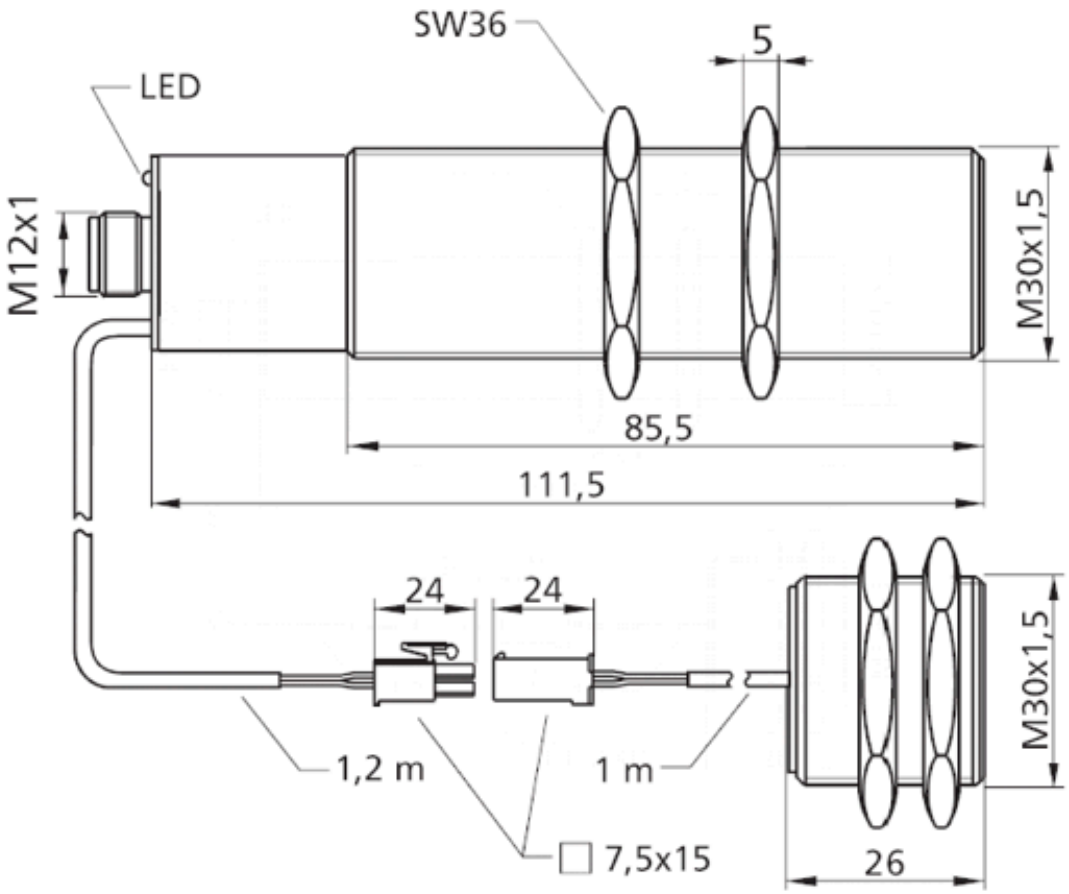


| Доступен тип преемника | dbk+5/3CDD/M18 E+S |
|---|---|
| 2 x PNP | |
| **Модель** | цилиндрический M30 |
| **Режим работы** | Двойной выход управления |
| **рабочий диапазон** | бумаги с весом 120 г / м, металлических ламинированных листов, гофрированных карты, листового металла до 2 мм толщиной, PCB платы |

## Ультразвуковых конкретных

| | |
|---|---|
| **Средств измерений** | импульсном режиме с оценкой амплитуды |
| **Преобразователь частоты** | 200 kHz |
| **Слепые зоны** | 7 мм в передней части передатчика и приемника |

## Электрические данные

| | |
|---|---|
| Рабочее напряжение $U_B$ | 20 - 30 VDC, защита от обратной полярности |
| Пульсации напряжения | ± 10 % |
| Ток холостого потребления | ≤ 45 mA |
| Тип соединения | 5-контактным разъемом M12 инициатора |

## Выходы

| | |
|---|---|
| Выход 1 | Двойной выход PNP I = 500 мА НЗК, защита от КЗ |
| Ausgang 2 | Выход отсутствия листа PNP: I = 500 mA (U < -2 V) НЗК, защита от короткого замыкания |
| Время реакции | 5,5 мс в режиме триггера |

## Входы

| | |
|---|---|
| Вход 1 | Управляющий вход |

## Корпус

| | |
|---|---|
| Материал | латунные втулки, никелированные, пластиковые детали, PBT |
| Ультразвукового преобразователя | полиуретановой пены, эпоксидной смолы с содержанием стекла |
| Класс защиты по EN 60529 | IP 65 |
| Рабочая температура | +5°C до +60°C |
| Температура хранения | -40 ° C до +85 ° C |
| Вес | 250 g |
| Последующие версии | dbk-5/Sender/M30/K1<br>dbk-5/Empf/BDD/O/M30 |
| Последующие версии | один передатчик / приемник |

## Технические характеристики/характеристики

| | |
|---|---|
| Управления | не нужно |
| Возможности для настройки | не нужно |
| Индикаторы | 1 x Duo-LED, зеленый: рабочий / красный: двойной лист / мигает красным: отсутствует лист |

## Аксессуары

| | |
|---|---|
| Развертываемые аксессуары | KST5A-2/M12<br>KST5A-5/M12<br>KST5G-2/M12<br>KST5G-5/M12 |

## Назначение контактов

