microsonic



Выдержка из нашего онлайн-каталога:

nero-100/CU

По состоянию на: 2026-11-20

microsonic GmbH / Phoenixseestraße 7 / 44263 Dortmund / Germany / **T** +49 231 975151-0 / **F** +49 231 975151-51 / **E** info@microsonic.de
microsonic® ist eine eingetragene Marke der microsonic GmbH. Alle Rechte vorbehalten. Änderungen vorbehalten.



nero

Ультразвуковой датчик nero в цилиндрическом пластиковом корпусе M18 с диапазоном до 1300 мм.

Основные характеристики

- Вариант исполнения с головкой 90 градусов
- UL Listed to Canadian and US safety standards

Конфигурация

- 1 switching output › pnp or npn basis
- Аналоговый выход 4–20 мА или 0–10 В
- 4 диапазона обнаружения с рабочей зоной от 20 мм до 1.3 м
- microsonic-Teach-in
- 0,2 мм точность
- 10–30 В напряжения питания

nero ультразвуковые датчики

are available in a M18 plastic sleeve. The ultrasonic proximity switches detect contactless and reliable objects with four detection ranges from 20 mm to 1.3 m.

Семейство датчиков nero

Поддерживают 2 типа выхода и 4 диапазона обнаружения

1 switching output with pnp or npn switching technology

1 аналоговый выход 4–20 мА или 0–10 В

Датчики с дискретным выходом имеют три режима работы:

- Одна точка переключения
- Двусторонний отражающий барьер
- Оконный режим

Teach-in для одного дискретного выхода

- Расположите объект обнаружения на расстоянии (1)
- Подайте $+U_B$ на контакт 2 примерно на 3 секунды
- Затем подайте $+U_B$ на контакт 2 снова на 1 секунду

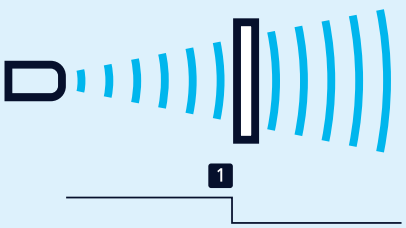

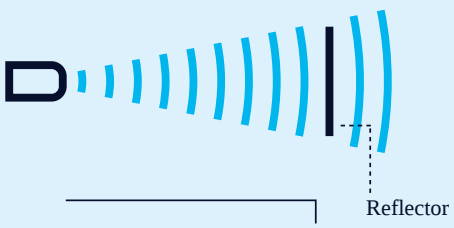

Teach-in для двустороннего отражающего барьера

с фиксированным отражателем:

- Подать $+U_B$ tна контакт 2 примерно на 3 секунды
- Затем подать $+U_B$ на контакт 2 снова примерно на 10 секунд.

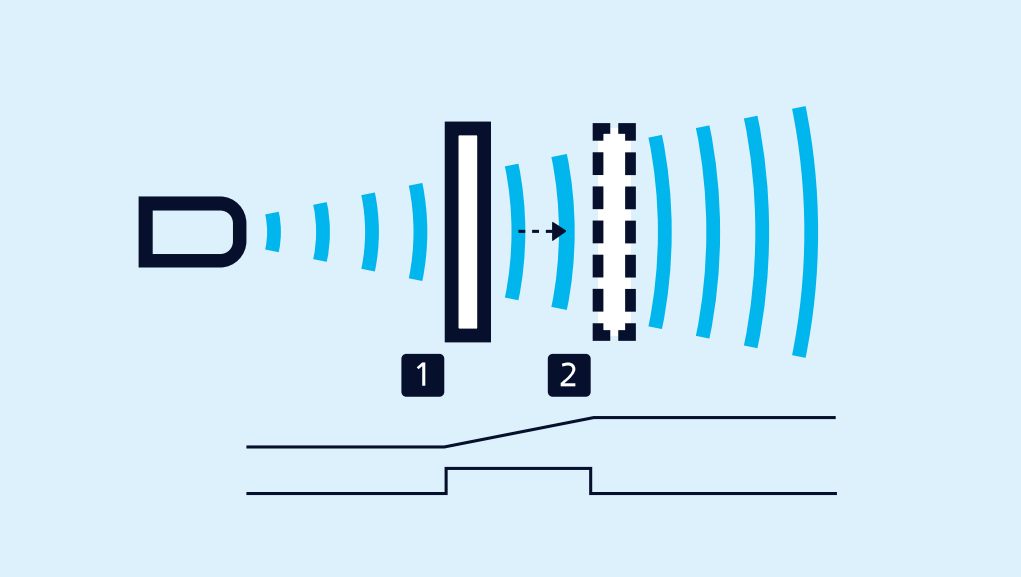

Teach-in настройки аналогового сигнала или окна по двум переключающим точкам

Для конфигурации окна

- Расположите объект на ближайшем крае окна (1)
- Подайте $+U_B$ на контакт 2 примерно на 3 секунды
- Затем поместите объект на дальний край окна (2)
- Затем подайте $+U_B$ на контакт 2 снова на 1 секунду

НЗ/НО контакты

увеличение/уменьшение аналогового сигнала может быть выбрано через контакт 2

Зеленый и желтый светодиоды

показывают состояние дискретного выхода и поддержку teach-in.

У вас есть особые условия?

Нет ничего проще.

С нами Вам удастся легко найти индивидуальное решение.
Давайте поговорим о Вашей задаче.: +49 231 97 51 51-55.

nero-100/CU

Масштабный чертеж

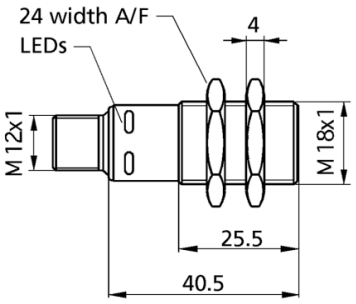

Зона обнаружения

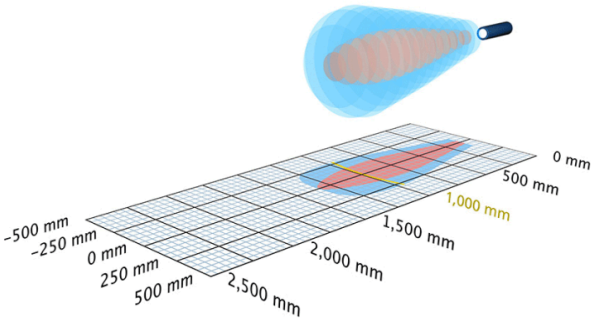

1 x аналоговый 0-10 В

1.300 мм

Модель	цилиндрический M18
Режим работы	аналоговое измерения расстояния
Особенности	UL Listed

Ультразвуковых конкретных

Средств измерений	Распростронение отраженного сигнала по времени задержки
Преобразователь частоты	200 kHz
Слепые зоны	120 mm
Дальность действия	1.000 mm
Максимальная дальность	1.300 мм
Разрешение	0.056 mm to 1.525 mm, depending on the analogue window
Воспроизводимость	± 0.15 %
Точность	Температурный дрейф 0,17% / K

Электрические данные

Рабочее напряжение U_B	15 V bis 30 V DC, verpolfest
Пульсации напряжения	± 10 %
Ток холостого потребления	≤ 40 mA
Тип соединения	4-контактным разъемом M12

Выходы

Выход 1	аналоговый выход уапряжение питания: 0-10 В, защита от короткого замыкания, регулируемая настройка
Время реакции	80 ms
Задержка до наличия	< 300 ms

Входы

Вход 1	Режим «обучения» вход

Корпус

Материал	PBT
Ультразвукового преобразователя	полиуретановой пены, эпоксидной смолы с содержанием стекла
Класс защиты по EN 60529	IP 67
Рабочая температура	-25 ° C до +70 ° C
Температура хранения	-40 ° C до +85 ° C
Вес	15 g
Последующие версии	nero-100/WK/CU
Последующие версии	90 ° угловая головка

Технические характеристики/характеристики

Температурная компенсация	нет
Управления	Управляющий вход
Возможности для настройки	Режим «обучения»
Synchronisation	нет
Мультиплекс	нет
Индикаторы	зеленый светодиод: рабочий, 1 x желтый светодиод: state of output

Аксессуары

Развертываемые аксессуары	BF-18 KST4A-2/M12 KST4A-5/M12 KST4G-2/M12 KST4G-5/M12

Назначение контактов

