

Выдержка из нашего онлайн-каталога:

sks-15/D

По состоянию на: 2026-11-20

microsonic GmbH / Phoenixseestraße 7 / 44263 Dortmund / Germany / **T** +49 231 975151-0 / **F** +49 231 975151-51 / **E** info@microsonic.de
microsonic® ist eine eingetragene Marke der microsonic GmbH. Alle Rechte vorbehalten. Änderungen vorbehalten.



sks

ТНаш "Малыш": датчик sks как кусочик сахара.

Основные характеристики

- Очень маленькие размеры корпуса с двумя M3 резьбовыми втулками
- Установка совместима со многими оптическими датчиками › полная альтернатива оптическим датчикам
- IO-Link интерфейс › для поддержки нового стандарта в промышленности
- Smart Sensor Profiles › more transparency between IO-Link Devices
- Автоматическая синхронизация и мультиплексирование для одновременной работы до 10 датчиков, › расположенных рядом друг с другом
- Возможно комплектация с прикрепленным SoundPipe sks1 (волновод)
- UL Listed to Canadian and US safety standards

Конфигурация

- 1 дискретный выход pnp или npn
- 1 дискретный выход Push-Pull › pnp/npn типа
- Аналоговый выход 4–20 мА или 0–10 В
- microsonic Teach-in кнопка
- 0,1 мм точность
- 20–30 В напряжения питания

sks датчики

самые маленькие ультразвуковые датчики Microsonic. Размер корпуса сократился на 33% по сравнению с ZWS датчиками.



sks ультразвуковой датчик

SKS датчики идеально подходят для сканирования плат и подложек в электронной промышленности, или для использования в упаковочных машинах, где необходимо обнаруживать присутствие очень прозрачной пленки..

Дискретный выход

three output versions are available:



1 Push-Pull switching output with IO-Link interface



1 switching output, optionally in pnp- or npn-circuitry



1 analogue output 4–20 mA or 0–10 V

The temperature compensation

of the analogue sensors profits from a significant improvement. The sensors reach their operating point only 45 seconds after activation of the operating voltage. We now compensate for the influence of self-heating and installation conditions. This brings improved precision shortly after activation of the supply voltage and in running operation.

teach-in кнопка

в верхней части датчика позволяет удобно настраивать как расстояние срабатывания, так и всевозможные режимы.

2 светодиода

показывают текущее состояние датчика

Датчики с дискретным выходом имеют три режима работы:

- Одна точка переключения
- Двусторонний отражающий барьер
- Оконный режим

Настройка дискретного выхода:

установите объект на желаемом расстоянии от датчика (1), нажмите кнопку в течение ок. 3 секунд, а затем нажмите ее еще раз в течение ок. 1 секунды - готово.

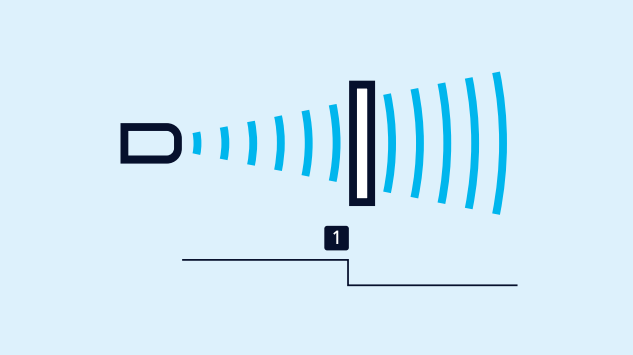

Teach-in для одного дискретного выхода

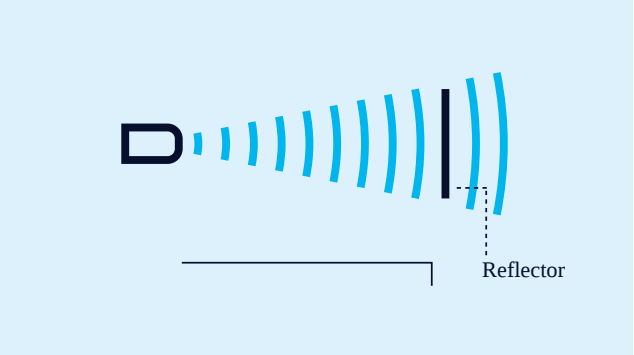

Teach-in для двустороннего отражающего барьера

Двусторонний отражающий барьер

может быть настроен с помощью стационарно установленных отражателей путем установки SKS датчика напротив отражателя. После нажатия на кнопку примерно в течение 3 секунд, а затем нажать ее примерно на 10 секунд. После этого, режим будет активирован.

Для настройки окна

установите объект, перекрывая луч ультразвука, на желаемом расстоянии от датчика (1), после чего нажмите кнопку в течение ок. 3 секунд, передвиньте объект на новое расстояние от датчика (2), а затем нажмите ее еще раз в течение ок. 1 секунды - готово.

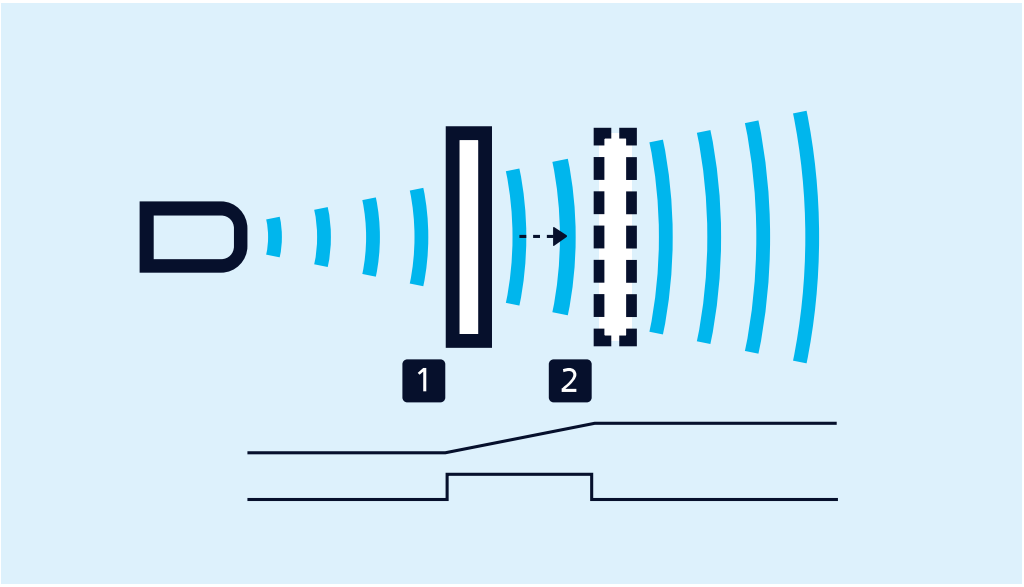

Teach-in для настройки окна по двум переключающим точкам

To set a window

with 2 switching points, proceed in the same way as for an analogue output.

НЗ/НО контакты

могут быть настроены с помощью кнопки.

SoundPipe sks1

intensively bundles the sound field and allows measurements in openings with small diameters. The SoundPipe sks1 (accessory) is pushed on the transducer of the sks.

Интерфейс IO-Link

в версии 1.1 поддерживается датчиками дискретный выход Push-Pull . The sks-15/CF/A supports the Smart Sensor Profile.

У вас есть особые условия?

Нет ничего проще.

С нами Вам удастся легко найти индивидуальное решение.
Давайте поговорим о Вашей задаче.: +49 231 97 51 51-55.

sks-15/D

Масштабный чертеж

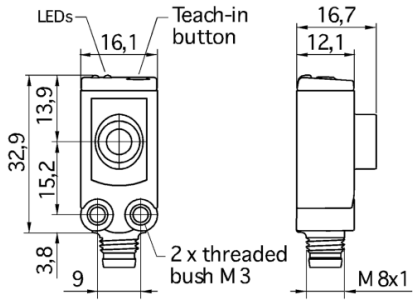

Зона обнаружения

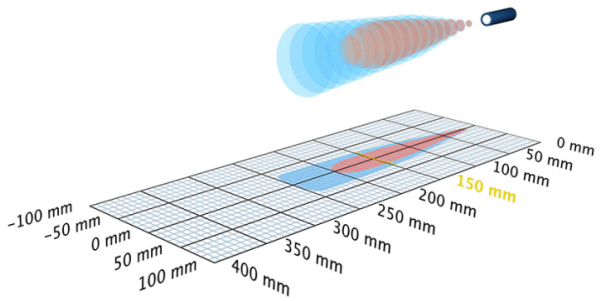

1 x PNP

250 mm

Модель	прямоугольный
Режим работы	бесконтактный выключатель / отражающий режим оконный режим отражающий барьер
Особенности	kleinste quaderförmige Bauform schlankes Schallfeld UL Listed

Ультразвуковых конкретных

Средств измерений	Распространение отраженного сигнала по времени задержки
Преобразователь частоты	380 kHz
Слепые зоны	20 mm
Дальность действия	150 mm
Максимальная дальность	250 mm
Разрешение	0.10 мм
Воспроизводимость	± 0.15 %
Точность	Температурный дрейф 0,17% / K

Электрические данные

Рабочее напряжение U_B	20 - 30 VDC, защита от обратной полярности
Пульсации напряжения	± 10 %
Ток холостого потребления	≤ 25 mA
Тип соединения	3-контактным разъемом M8

Выходы

Выход 1	релейный выход PNP: I max = 200 mA (+U B -2 B), НЗК/НОК выбираемые, защита от короткого замыкания
Гистерезис	2,0 мм
Частота переключений	25 Hz
Время реакции	32 ms
Задержка до наличия	< 300 ms

Корпус

Материал	ABS
Ультразвукового преобразователя	полиуретановой пены, эпоксидной смолы с содержанием стекла
Класс защиты по EN 60529	IP 67
Рабочая температура	-25 ° C до +70 ° C
Температура хранения	-40 ° C до +85 ° C
Вес	8 g

Технические характеристики/характеристики

Температурная компенсация	нет
Управления	1 кнопка
Возможности для настройки	Режим «обучения» через кнопки
Synchronisation	нет
Мультиплекс	нет
Индикаторы	1 x зеленый светодиод: рабочий, 1 x желтый светодиод: состояние реле

Аксессуары

Развертываемые аксессуары	KST3A-2/M8 KST3A-5/M8 KST3G-2/M8 KST3G-5/M8 SoundPipe sks1

Назначение контактов

