microsonic

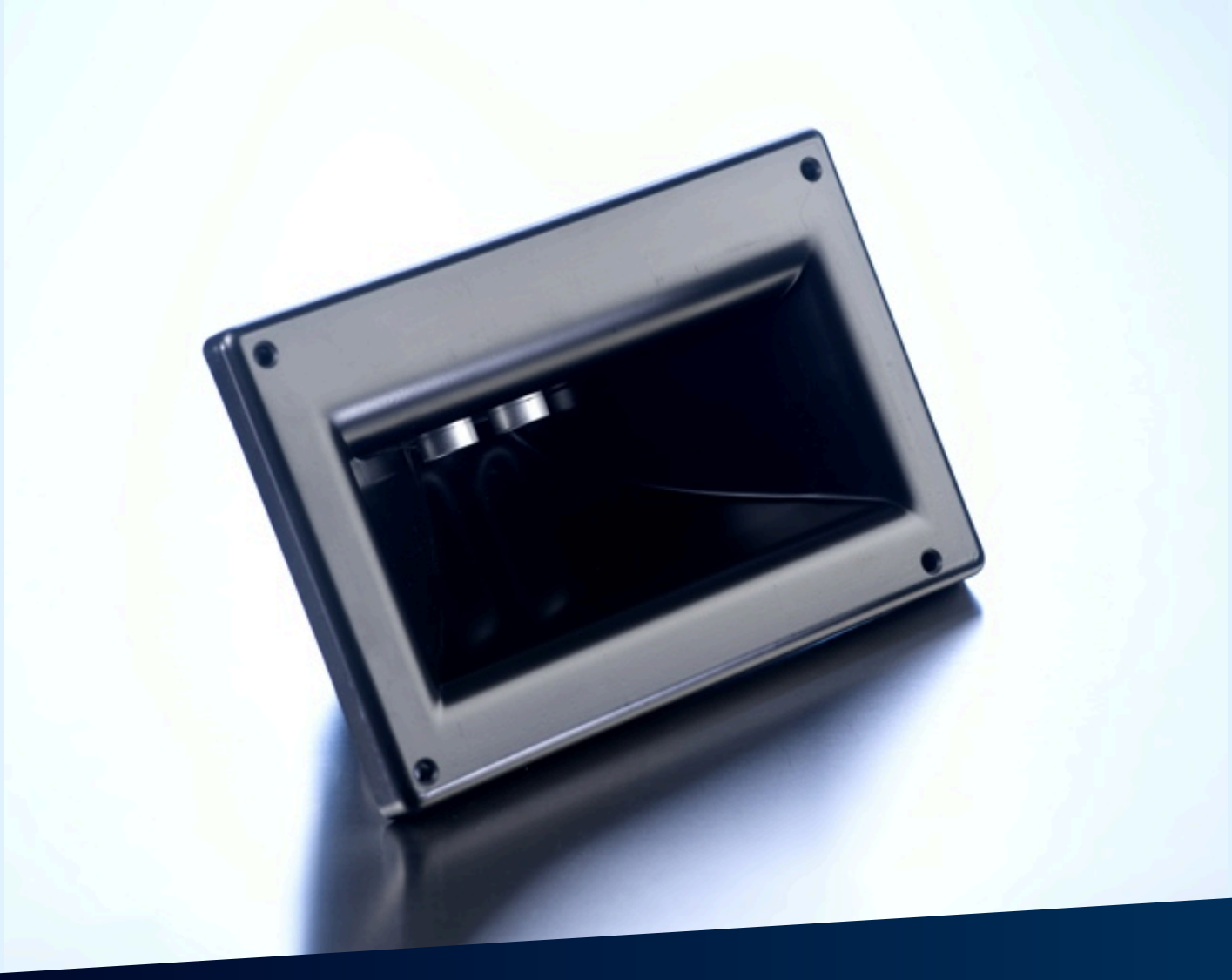

Выдержка из нашего онлайн-каталога:

wms-251/RT

По состоянию на: 2026-11-19

microsonic GmbH / Phoenixseestraße 7 / 44263 Dortmund / Germany / **T** +49 231 975151-0 / **F** +49 231 975151-51 / **E** info@microsonic.de
microsonic® ist eine eingetragene Marke der microsonic GmbH. Alle Rechte vorbehalten. Änderungen vorbehalten.

Archivsensor

wms-251/RT

Масштабный чертеж

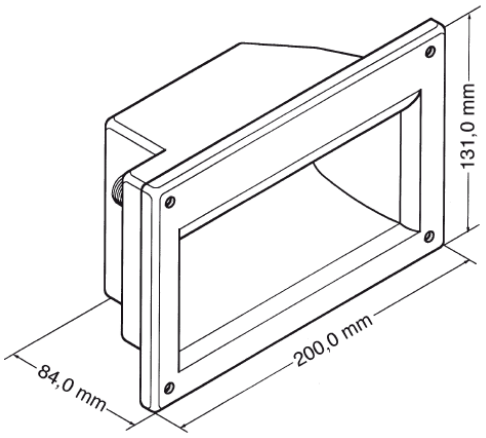

Зона обнаружения

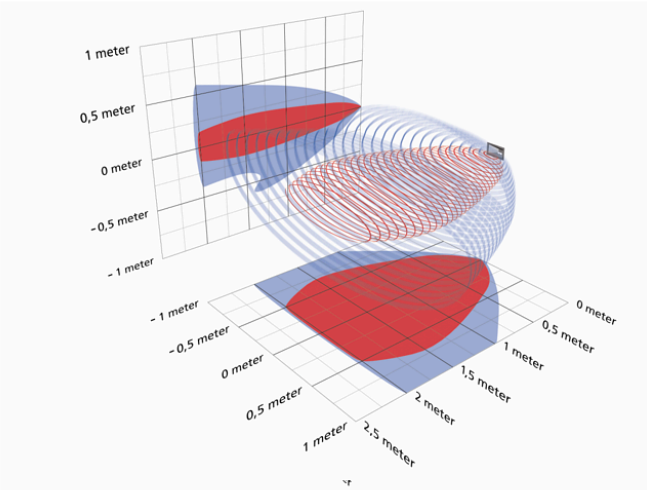

Доступен тип преемника	Пожалуйста, уточните
TRIGGER ECHO Выход отраженного сигнала	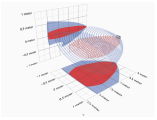 2.500 мм

Модель	прямоугольный
Режим работы	Датчик для анализа
Особенности	Асимметричное звуковое поле

Ультразвуковых конкретных

Средств измерений	Распростронение отраженного сигнала по времени задержки
Преобразователь частоты	40 kHz
Слепые зоны	100 mm
Дальность действия	2.500 mm
Максимальная дальность	2.500 мм
Воспроизводимость	± 0.15 %
Точность	Температурный дрейф 0,17% / K

Электрические данные

Рабочее напряжение U_B	10 - 30 VDC, защита от обратной полярности
Пульсации напряжения	± 10 %
Ток холостого потребления	≤ 30 mA
Тип соединения	4-контактным разъемом M12

Выходы

Выход 1	Выходной эхо-сигнал PNP: Iмакс = 10 мА (выходной эхо сигнал)

Корпус

Материал	полистирол
Ультразвукового преобразователя	полиуретановой пены, эпоксидной смолы с содержанием стекла
Класс защиты по EN 60529	IP 54
Рабочая температура	-10°C bis +50°C
Температура хранения	-20 ° C до +70 ° C
Вес	530 g

Технические характеристики/характеристики

Температурная компенсация	нет
Управления	нет
Возможности для настройки	нет
Synchronisation	да
Мультиплекс	да
Индикаторы	нет

Аксессуары

Развертываемые аксессуары	KST4A-2/M12 KST4A-5/M12 KST4G-2/M12 KST4G-5/M12

Назначение контактов

